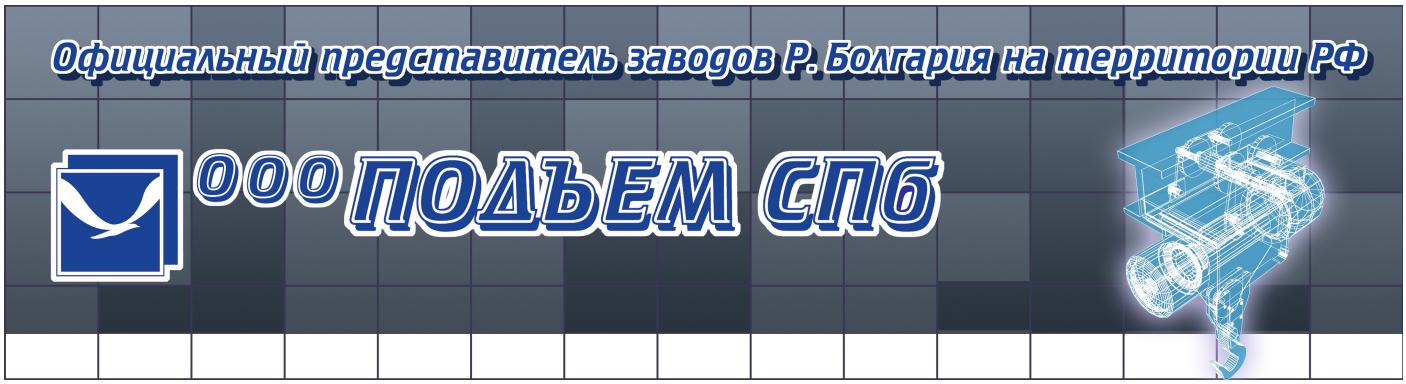

Компания «Подъем СПб» основана в 2004 г. как официальное представительство в Северо-Западном регионе РФ крупнейших производителей подъемно-транспортного оборудования Республики Болгария, а именно: «KRANOSTROENE-ENGINEERING», «ELMOT», «SKLADOVA TECHNICA», «REMOTEX systems», «TESPOM», «PODEM-GABROVO», «BALCANKAR-RECORD» и «DI-VEN».

Основной целью компании «Подъем СПб» является организация комплексных поставок высококачественного ПТО в Россию. Сотрудники нашей компании работают в области поставок ПТО с 1992г, и помогут Вам в решении самых сложных задач по подбору оборудования. Наличие складской и ремонтной базы в Санкт-Петербурге позволяет производить проверку и отгрузку любого поставляемого оборудования. Большой складской запас оборудования, комплектующих и запасных частей обеспечит бесперебойную работу нашим клиентам.
Вся предлагаемая техника сертифицирована по ГОСТ-Р и имеет разрешение на применение на территории РФ.

- ✓ ***КРАНЫ** – однобалочные подвесные и опорные грузоподъемностью:*
  - Мостовые двухбалочные г/п 5.0 т. - 250.0 т. (в общепромышленном исполнении);
  - Мостовые двухбалочные г/п 5.0 т. - 80.0 т. (во взрывозащищенном исполнении);
  - Мостовые однобалочные опорные г/п 1.0 т. - 20.0 т. (в общепромышленном исполнении);
  - Мостовые однобалочные опорные г/п 1.0 т. - 20.0 т. (во взрывозащищенном исполнении);
  - Мостовые однобалочные подвесные г/п 1.0 - 20.0 т. (в общепромышленном исполнении);
  - Мостовые однобалочные подвесные г/п 1.0 - 20.0 т. (во взрывозащищенном исполнении);
- ✓ ***ТАЛИ (ТЕЛЬФЕРЫ)** – электрические и ручные, цепные и канатные:*
  1. Электрические канатные тали в общепромышленном исполнении :
     - типа «Т», «RSMT», «RSM», «СТ» , «МН», «МНМ»;
     - типа « VAT», «HVAT», «CVAT»;
  2. Электрические канатные тали во взрывозащищенном исполнении :
     - типа «VVAT», «VHVAT», «VCVAT»;
  3. Электрические цепные тали в общепромышленном исполнении:
     - типа «В» и «BY»;
- ✓ ***ПОГРУЗЧИКИ** – дизельные, газовые и электрические:*
  - Электрические - г/п от 1.0 до 3.2т.;
  - Дизельные - г/п от 1.25 до 8.0т.;
- ✓ ***ЭЛЕКТРОКАРЫ** – платформенные, электросамосвалы, тягачи:*
  - г/п 1.0 т. «ЕП 001», г/п 2.0 т. «ЕП 006», «ЕС 301», г/п 3.0 т. «ЕП 011»;
  - г/п 2.0 т. «ЕТ 2», г/п 3.0 т. «ЕТ 3», г/п 5.0 т. «ЕТ 5», г/п 10.0 т. «ЕТ 10», г/п 15.0 т. « ЕТ 15»;
- ✓ ***ТЕЛЕЖКИ** – ручные, гидравлические, электрические, самоходные:*

  Ручные гидравлические тележки марки КТ
  - КТ 20 Н (грузоподъемность 1.0 т. Нп. - 0.20 м. длина вил - 1800 мм.);
  - КТ 20 Н (грузоподъемность 2.0 т. Нп. - 0.20 м. длина вил - 1200 мм.);
  - КТ 20 Н 2.5 (грузоподъемность 2.5 т. Нп. - 0.20 м. длина вил - 1120 мм.);
- ✓ ***ШТАБЕЛЕРЫ (НАПОЛЬНЫЕ)** – гидравлические, электрические, самоходные:*
  - Штабелеры передвигаемые вручную с приводом подъема от насоса;
  - Штабелеры, передвигаемые вручную с электроприводом подъема от насоса;
  - Штабелеры с электроприводом подъема и перемещения от насоса;
- ✓ ***ЗАПАСНЫЕ ЧАСТИ.***

Более подробно с перечнем оборудования Вы можете ознакомиться на сайте ***www.podem-spb.ru*** *, либо по многоканальному* ***Тел.: (812) 327-17-84, Факс: 329-70-11***

С уважением, Директор ООО «Подъем СПб» ***Димитров Д.М.***

REMOTEX *Systems*

Въжен електротелфер тип RSMT - RSM с двурелсова кранова количка

Класификация на електротелферите в зависимост от режима на натоварване

Пример за избор на електротелфер тип RSMT - RSM

Търговско означение на електротелфер тип RSMT - RSM

Технически характеристики на електротелфер тип RSMT - RSM

Габаритни и присъединителни размери на въжен електротелфер тип RSMT - RSM с двурелсова кранова количка

КЛАСИФИКАЦИЯ НА ЕЛЕКТРОТЕЛФЕРИТЕ В ЗАВИСИМОСТ ОТ РЕЖИМА НА НАТОВАРВАНЕ

Класификацията на електротелферите според стандарта FEM се определя от работният режим в който електротелфера е избран да работи.

В таблицата по-долу е дадено класифицирането на електротелферите в зависимост от приложението им:

ПРИЛОЖЕНИЕ	ГРУПА FEM 9.511 И ISO 4301
Електротелфери за рядка ремонтна и монтажна дейност	1Bm (M3)
Електротелфери за редовна ремонтна и монтажна дейност	1Am (M4)
Електротелфери за използване в цехове	1Bm до 1Am(M3 до M4)
Електротелфери за използване в складове и големи магазини	2m до 3m(M5 до M6)
Електротелфери със специално предназначение	3m до 4m(M6 до M7)

РАБОТЕН РЕЖИМ			[h]			РАБОТЕН РЕЖИМ			[h]		
			1Am	2m	3m				1Am	2m	3m
L1 ЛЕК	Механизмите обичайно работят с много леки товари и само в изключителни случаи товара може да бъде максимален	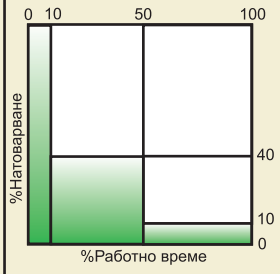	2-4	4-8	8-18	L2 СРЕДЕН	Механизмите работят с леки товари. Максимално натоварване се случва по-често от колкото в предният режим на работа.	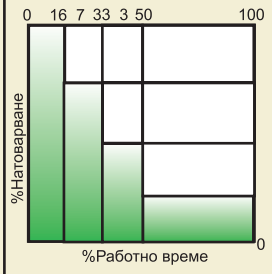	1-2	2-4	4-8
L3 ТЕЖЪК	Механизмите обичайно работят със средни товари но максималните натоварвания се случват значително по-често от колкото в предният режим на работа	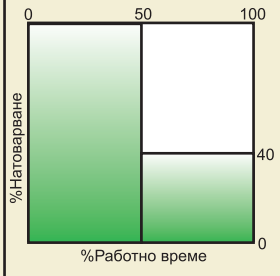	0,5-1	1-2	2-4	L4 МНОГО ТЕЖЪК	Механизмите постоянно се подлагат на максимално или почти максимално натоварване.	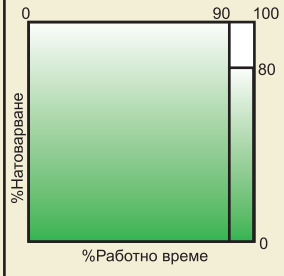	0,25-0,5	1-2	2-4

СРАВНИТЕЛНА ТАБЛИЦА

ISO 4301	FEM 9.511	GOST	%ED	c/h
M2	1Cm	-	-	120
M3	1Bm	1M	25	150
M4	1Am	2M	30	180
M5	2m	3M	40	240
M6	3m	4M	50	300
M7	4m	5M	60	360

КЛАСИФИКАЦИЯ НА ЕЛЕКТРОТЕЛФЕРИТЕ В ЗАВИСИМОСТ ОТ РЕЖИМА НА НАТОВАРВАНЕ

РАБОТЕН РЕЖИМ / РЕСУРСНО ВРЕМЕ НА РАБОТА [h]

L1 ЛЕК			6300	12500	25000
L2 СРЕДЕН			3200	6300	12500
L3 ТЕЖЪК			1600	3200	6300
L4 МНОГО ТЕЖЪК			800	1600	3200
Тип на полиспаста			1Am	2m	3m
Товароподемност [kg]	2/1	4/1	4/2	Модел RSMT, RSM	
	-	1600	-	-	-	RSMT304
	1000	1600	-	-	RSMT305	-
	1600	3200	-	-	-	RSMT308
	2000	4000	-	-	RSMT410	-
	2500	5000	-	-	-	RSMT512
	3200	6300	-	-	RSMT516	-
	4000	8000	-	-	RSM620	RSMT620
	5000	10000	-	RSM625	RSMT625	-
	6300	12500	-	-	RSM732	-
	8000	16000	-	RSM740	-	-
	10000	20000	20000	-	RSM950	RSM1100
	12500	25000	25000	RSM963	RSM1125	-
	-	40000	32000	RSM1160	RSM1100	-

ПОЛИСПАСТ

2/1

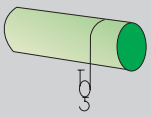

4/1

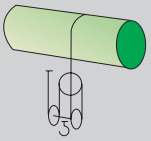

4/2

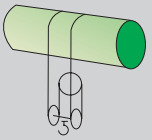

ОПРЕДЕЛЯНЕ НА ПРОДЪЛЖИТЕЛНОСТТА НА РАБОТА %ED

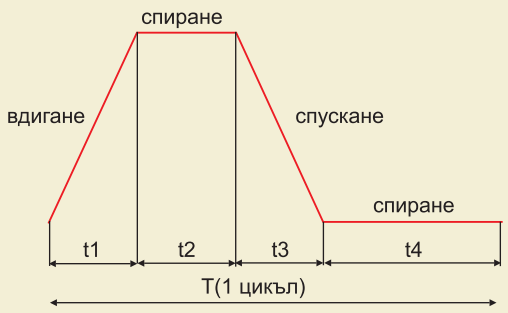

Максимален брой включвания за час

$$\%ED=[(t1 + t3) / (t1 + t2 + t3 + t4)] * 100$$

ОПРЕДЕЛЯНЕ НА СРЕДНОТО ВРЕМЕ НА РАБОТА ЗА ДЕН Tm

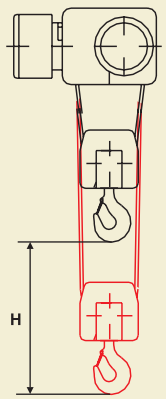

$$Tm=(2 * H * C * T) / (60 * V) \;;\; [час/ден]$$

H - среден път изминат от куката за цикъл[m]
C - брой на циклите за час
T - работни часове за ден
V - скорост на вдигане [m/min]

ПРИМЕР ЗА ИЗБОР НА ЕЛЕКТРОТЕЛФЕР ТИП RSMT - RSM

Изходни данни:

- максимална товароподемност Q = 5000kg
- среден път изминат от куката за цикъл H = 4m
- брой на циклите за час C = 20
- работни часове за ден T = 8
- среден работен режим
- скорост на вдигане V = 8 m/min

Tm=(2 * H * C * T) / (60 * V) = (2 * 4 * 20 * 8) / (60 * 8) = 2,67 ; [час/ден]

РАБОТЕН РЕЖИМ			[h]			РАБОТЕН РЕЖИМ			[h]		
			1Am	2m	3m				1Am	2m	3m
L1 ЛЕК	Механизмите обичайно работят с много леки товари и само в изключителни случаи товара може да бъде максимален	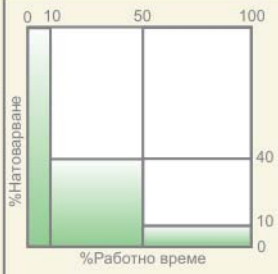	2-4	4-8	8-18	L2 СРЕДЕН	Механизмите работят с леки товари. Максимално натоварване се случва по-често от колкото в предният режим на работа.		1-2	2-4	4-8
L3 ТЕЖЪК	Механизмите обичайно работят със средни товари но максималните натоварвания се случват значително по-често от колкото в предният режим на работа	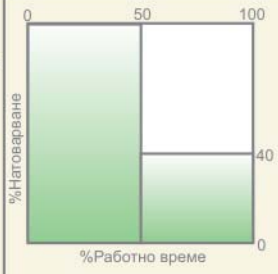	0,5-1	1-2	2-4	L4 МНОГО ТЕЖЪК	Механизмите постоянно се подлагат на максимално или почти максимално натоварване.	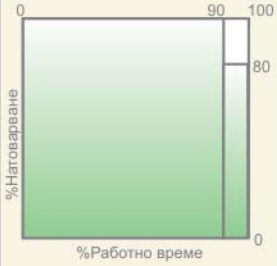	0,25-0,5	1-2	2-4

РАБОТЕН РЕЖИМ	РЕСУРСНО ВРЕМЕ НА РАБОТА [h]		
L1 ЛЕК	6300	12500	25000
L2 СРЕДЕН	3200	6300	12500
L3 ТЕЖЪК	1600	3200	6300
L4 МНОГО ТЕЖЪК	800	1600	3200
	1Am	2m	3m

Товароподемност [kg]	Тип на полиспаста 2/1	4/1	4/2	Модел RSMT, RSM 1Am	2m	3m
	-	1600	-	-	-	RSMT304
	1000	1600	-	-	RSMT305	-
	1600	3200	-	-	-	RSMT308
	2000	4000	-	-	RSMT410	-
	2500	5000	-	-	-	RSMT512
	3200	6300	-	-	RSMT516	-
	4000	8000	-	-	RSM620	RSMT620
	5000	10000	-	RSM625	RSMT625	-
	6300	12500	-	-	RSM732	-
	8000	16000	-	RSM740	-	-
	10000	20000	20000	-	RSM950	RSM1100
	12500	25000	25000	RSM963	RSM1125	-
	-	40000	32000	RSM1160	RSM1100	-

За вдигане на даденият товар е необходимо да се избере телфер с товароподемност 5000kg и скорост на вдигане 8 m/min с група режим на работа FEM 2m.

ИЗБИРАМЕ: 52RSMT625V1 2/1

ТЪРГОВСКО ОЗНАЧЕНИЕ НА ЕЛЕКТРОТЕЛФЕРИТЕ ТИП RSM И RSMT

- **20** - ГЛАВЕН КОНТАКТОР И ТЕРМОЗАЩИТА
- **52** - ОГРАНИЧИТЕЛ НА ТОВАРА, ГЛАВЕН КОНТАКТОР И ТЕРМОЗАЩИТА
- **53** - ОГРАНИЧИТЕЛ НА ТОВАРА, ГЛАВЕН КОНТАКТОР, ТЕРМОЗАЩИТА И СЕКРЕТЕН КЛЮЧ
- **68** - ОГРАНИЧИТЕЛ НА ТОВАРА, КРАЕН ИЗКЛЮЧВАТЕЛ НА КОЛИЧКАТА, ГЛАВЕН КОНТАКТОР И ТЕРМОЗАЩИТА
- **69** - ОГРАНИЧИТЕЛ НА ТОВАРА, КРАЕН ИЗКЛЮЧВАТЕЛ НА КОЛИЧКАТА, ГЛАВЕН КОНТАКТОР, ТЕРМОЗАЩИТА И СЕКРЕТЕН КЛЮЧ

- **RSMT** - ТИП НА ЕЛЕКТРОТЕЛФЕРА
- **RSM** - ТИП НА ЕЛЕКТРОТЕЛФЕРА

ГАБАРИТ (3,4,5,6,7,9,10)

УСИЛИЕ В КЛОН ВЪЖЕ, [kN]

ВИСОЧИНА НА ВДИГАНЕ, [m]

СКОРОСТ НА ВДИГАНЕ, [m/min]

ПОЛИСПАСТ (2/1, 4/1, 4/2)

ВТОРА СПИРАЧКА

- **M** - МИКРОСКОРОСТ НА ВДИГАНЕ
- **V** - БЕЗСТЕПЕННО РЕГУЛЕРАНЕ СКОРОСТТА НА ВДИГАНЕ

- **E** - ЕЛЕКТРИЧЕСКА КОЛИЧКА
- **R** - РЪЧНА КОЛИЧКА
- **S** - СВОБОДНА КОЛИЧКА

- **N** -НОРМАЛНА МОНОРЕЛСОВА КОЛИЧКА
- **K** - МОНОРЕЛСОВА КОЛИЧКА С НАМАЛЕНА СТРОИТЕЛНА ВИСОЧИНА
- **D** - ДВУРЕЛСОВА КОЛИЧКА

СКОРОСТ НА ПРИДВИЖВАНЕ

- **20/6** - ДВУСКОРОСТНО ПРИДВИЖВАНЕ
- **20V** - БЕЗСТЕПЕННО РЕГУЛЕРАНЕ СКОРОСТТА НА ПРИДВИЖВАНЕ

52 RSMT 3 05 H10 V1 2/1 C M E N 20

ЕЛЕКТРОДВИГАТЕЛИ ЗА ПОДЕМНИ МЕХАНИЗМИ

Товоро-подемност	Габарит	Група FEM 9.511	H1	H2	H3	H4	H5	Обороти на ел. Двигател	Едноскоростно			Двускоростно			Диаметър на въжето [mm]
									V[m/min]	P[kW]	I[A]	V[m/min]	P[kW]	I[A]	
1000	RSMT305-2/1	2m	6	10	13	20	27	V1-1000 V2-1500	8 12	1,5 2,2	4,2 5,4	8/2 12/2	1,5/0,33 2,2/0,33	5/3,7 6,2/3,7	7
1600	RSMT304-4/1	3m	-	-	6,5	10	13	V1-1000 V2-1500	4 6	1,5 2,2	4,2 5,4	8/2 12/2	1,5/0,33 2,2/0,33	5/3,7 6,2/3,7	7
	RSMT408-2/1	3m	5,5	9	12	20	26	V1-1000 V2-1500	8 12	3 4	7,7 8,9	8/2 12/2	3/0,7 4,5/0,7	7,5/6 9,5/6	10
2000	RSMT305-4/1	2m	-	-	6,5	10	13	V1-1000 V2-1500	4 6	1,5 2,2	4,2 5,4	8/2 12/2	1,5/0,33 2,2/0,33	5/3,7 6,2/3,7	7
	RSMT410-2/1	2m	5,5	9	12	20	26	V1-1000 V2-1500	8 12	3 4	7,7 8,9	8/2 12/2	3/0,7 4,5/0,7	7,5/6 9,5/6	10
2500	RSMT512-2/1	3m	5,5	9	12	18	25	V1-1000 V2-1500	8 12	4 7,5	10,2 16,3	8/2 12/2	4,8/1 7,5/1	12/11 15/11	12
3200	RSMT408-4/1	3m	-	-	6	10	13	V1-1000 V2-1500	4 6	3 4	7,7 8,9	4/1 6/1	3/0,7 4,5/0,7	7,5/6 9,5/6	10
	RSMT516-2/1	2m	5,5	9	12	18	25	V1-1000 V2-1500	8 12	4 7,5	10,2 16,3	8/2 12/2	4,8/1 7,5/1	12/11 15/11	12
4000	RSMT410-4/1	2m	-	-	6	10	13	V1-1000 V2-1500	4 6	3 4	7,7 8,9	4/1 6/1	3/0,7 4,5/0,7	7,5/6 9,5/6	12
	RSMT620-2/1	3m	4,5	8	11	17	23	V1-1000 V2-1500	8 12	8 12	24,5 28	8/2 12/2	8/1,7 12,5/1,7	18/15 23/15	15
	RSM620-2/1	2m	10	16	22	32	40	V1-1500 V2-1500 V3-1500	8 10 12	7,5 12 12	16,3 28 28	8/2 - -	7,8/1,9 - -	10,5/18 - -	14
5000	RSMT512-2/1	3m	-	-	6	9	12,5	V1-1000 V2-1500	4 6	4 7,5	10,2 16,3	8/2 6/1	4,8/1 7,5/1	12/11 15/11	12
	RSMT625-2/1	2m	4,5	8	11	17	23	V1-1000 V2-1500	8 12	8 12	24,5 28	8/2 12/2	8/1,7 12,5/1,7	18/15 23/15	15
	RSM625-2/1	1Am	10	16	22	32	40	V1-1500 V2-1500 V3-1500	8 10 12	7,5 12 12	16,3 28 28	8/2 - -	7,8/1,9 - -	10,5/18 - -	14
6300	RSMT516-4/1	2m	-	-	6	9	12,5	V1-1000 V2-1500	4 6	4 7,5	10,2 16,3	4/1 6/1	4,8/1 7,5/1	12/11 15/11	12
	RSM732-2/1	2m	12,5	17	23	29	40	V1-1000 V2-1000 V1-1500 V3-1500	8 10 8 12	12,5 - 13 -	36 - 27 -	8/2 10/2,5 8/2 15/2,5	13/3 16/4 13/2,25 22/3,7	30/40 36/70 18/32 48/71	18
8000	RSMT620-4/1	3m	-	-	5,5	8,5	11,5	V1-1000 V2-1500	4 6	8 12	24,5 28	4/1 6/1	8/1,7 12,5/1,7	18/15 23/15	15
	RSM620-4/1	2m	5	8	11	16	20	V1-1500 V2-1500 V3-1500	4 5 6	7,5 12 12	16,3 28 28	4/1 - -	7,8/1,9 - -	10,5/18 - -	14
	RSM740-2/1	1Am	12,5	17	23	29	40	V1-1000 V2-1000 V1-1500 V3-1500	8 10 8 -	12,5 - 13 -	36 - 27 -	8/2 10/2,5 8/2 15/2,5	13/3 16/4 13/2,25 22/3,7	30/40 36/70 18/32 48/71	18
10000	RSMT625-4/1	2m	-	-	5,5	8,5	11,5	V1-1000 V2-1500	4 6	8 12	24,5 28	4/1 6/1	8/1,7 12,5/1,7	18/15 23/15	15
	RSM625-4/1	1Am	5	8	11	16	20	V1-1500 V2-1500 V3-1500	4 5 6	7,5 12 12	16,3 28 28	4/1 - -	7,8/1,9 - -	10,5/18 - -	14
	RSM950-2/1	2m	18	28	42	-	-	V2-1000	6	12,5	36	6/1,5	13/3	30/40	22
12500	RSM732-4/1	2m	-	8,5	11,5	14,5	20	V1-1000 V2-1000 V1-1500 V3-1500	4 - 4 6	12,5 - 13 -	36 - 27 -	4/1 5/1,25 4/1 7,5/1,25	13/3 16/4 13/2,25 22/3,7	30/40 36/70 18/32 48/71	18
	RSM963-2/1	1Am	18	28	42	-	-	V1-1000 V2-1000	5 -	12 ,5 -	36 -	5/1,25 6/1,5	13/3 16/4	30/40 39/76	22
16000	RSM740-4/1	1Am	-	8,5	11,5	14,5	20	V1-1000 V2-1000 V1-1500 V3-1500	4 5 4 -	12,5 - 13 -	36 - 27 -	4/1 5/1,25 4/4 7,5/1,25	13/3 16/4 13/2,25 22/3,7	30/40 36/70 18/32 48/71	18
20000	RSM950-4/1	2m	9	14	21	-	-	V2-1000 V3-1500	3 -	12,5 -	36 -	3/0,75 3,75/0,6	13/3 22/3,7	48/71 48/71	22
	RSM1100-4/2	3m	6,3	9	12,5	-	-	V1-1000 V3-1500	- -	- -	- -	3/0,75 3,75/0,6	13/3 22/3,7	30/40 48/71	26
25000	RSM963-4/1	1Am	9	14	21	-	-	V1-1000 V2-1000 V3-1500	2,5 - -	12,5 - -	36 - -	2,5/06 3/0,75 3,75/0,6	13/3 16/4 22/3,7	30/40 36/70 48/71	22
	RSM1125-4/2	2m	6,3	9	12,5	20	-	V2-1000 V3-1500	- -	- -	- -	3/0,75 3,75/0,6	13/3 22/3,7	30/40 48/71	26
32000	RSM1160-4/2	1Am	6,3	9	12,5	20	-	V2-1000 V3-1500	- -	- -	- -	3/0,75 3,75/0,6	13/3 22/3,7	30/40 48/71	26

Всички едноскоростни електротелфери могат да бъдат произведени тип Vario

ЕЛЕКТРОДВИГАТЕЛИ ЗА ХОДОВИ МЕХАНИЗМИ

		EN		EK		ED	
Габарит	V[m/min]	P[kW]	I[A]	P[kW]	I[A]	P[kW]	I[A]
	20	0,12	0,63	2x0,18	2x0,51	-	-
	32	0,18	0,61	2x0,18	2x0,51	-	-
RSMT3...2/1	8	0,12	0,63	-	-	-	-
RSMT3...4/1	10	0,12	0,63	-	-	-	-
	12	0,12	0,63	2x0,18	2x0,51	-	-
	15	0,18	0,61	2x0,18	2x0,51	-	-
RSM3...2/1	12/4	0,25/0,08	1,2/1,3	2x0,18/0,045	2x0,6/0,5	-	-
RSM3...4/1	15/5	0,25/0,08	1,2/1,3	2x0,18/0,045	2x0,6/0,5	-	-
	20/6	0,25/0,08	1,2/1,3	2x0,18/0,045	2x0,6/0,5	-	-
	32/10	0,25/0,08	1,2/1,3	2x0,18/0,045	2x0,6/0,5	-	-
	20	0,25	0,96	2x0,18	2x0,51	0,37	1,12
RSMT4...2/1	32	0,37	1,18	2x0,18	2x0,51	0,37	1,12
RSMT4...4/1	8	0,25	0,96	-	-	-	-
RSMT5...2/1	10	0,25	0,96	-	-	0,37	1,12
	12	0,25	0,96	2x0,18	2x0,51	0,37	1,12
	15	0,37	1,18	2x0,18	2x0,51	0,37	1,12
RSM4...2/1	12/4	0,37/0,12	1,5/1,8	2x0,18/0,045	2x0,6/0,5	0,37/0,12	1,12/0,8
RSM4...4/1	15/5	0,37/0,12	1,5/1,8	2x0,18/0,045	2x0,6/0,5	0,37/0,12	1,12/0,8
RSM5...2/1	20/6	0,37/0,12	1,5/1,8	2x0,18/0,045	2x0,6/0,5	0,37/0,12	1,12/0,8
	32/10	0,37/0,12	1,5/1,8	2x0,18/0,045	2x0,6/0,5	0,37/0,12	1,12/0,8
	20	0,37	1,18	2x0,25	2x0,68	0,55	1,75
RSMT5...4/1	32	0,55	1,7	2x0,37	2x0,95	0,75	2,2
RSMT6...2/1	8	0,25	0,96	-	-	-	-
	10	0,25	0,96	-	-	0,37	1,12
	12	0,25	0,96	2x0,18	2x0,51	0,37	1,12
	15	0,37	1,18	2x0,18	2x0,51	0,37	1,12
RSM5...4/1	12/4	0,37/0,10	1,33/1,62	2x0,18/0,045	2x0,6/0,5	0,37/0,12	1,12/0,8
RSM6...2/1	15/5	0,37/0,10	1,33/1,62	2x0,3/0,075	2x0,16/0,16	0,37/0,12	1,12/0,8
	20/6	0,37/0,10	1,33/1,62	2x0,55/0,13	2x1,4/1,6	0,55/0,18	1,75/0,95
	20	2x0,37	2x1,18	2x0,37	2x0,95	0,75	2,2
	32	2x0,55	2x1,7	2x0,55	2x1,4	1,1	2,8
	8	2x0,25	2x0,96	-	-	-	-
RSMT6...4/1	10	2x0,25	2x0,96	-	-	0,55	1,75
	12	2x0,25	2x0,96	2x0,18	2x0,51	0,55	1,75
	15	2x0,37	2x1,18	2x0,25	2x0,68	0,75	2,2
RSM6...4/1	12/4	0,37/0,12	2x1,5/1,8	2x0,3/0,075	2x0,16/0,16	0,55/0,18	1,75/0,95
	15/5	0,37/0,12	2x1,5/1,8	2x0,3/0,075	2x0,16/0,16	0,75/0,25	2,2/1,25
	20/6	0,37/0,12	2x1,5/1,8	2x0,55/0,13	2x1,4/1,6	0,75/0,25	2,2/1,25
	20	2x0,37	2x1,18	2x0,37	2x0,95	0,75	2,2
	32	2x0,55	2x1,7	2x0,55	2x1,4	1,1	2,8
	8	2x0,25	2x0,96	-	-	-	-
	10	2x0,25	2x0,96	-	-	-	-
RSM7...2/1	12	2x0,25	2x0,96	2x0,25	2x0,68	0,55	1,75
	15	2x0,37	2x1,18	2x0,37	2x0,95	0,55	1,75
	12/4	2x0,37/0,12	2x1,5/1,8	2x0,3/0,075	2x0,16/0,16	0,55/0,18	1,75/0,95
	15/5	2x0,37/0,12	2x1,5/1,8	2x0,3/0,075	2x0,16/0,16	0,55/0,18	1,75/0,95
	20/6	2x0,37/0,12	2x1,5/1,8	2x0,3/0,075	2x0,16/0,16	0,75/0,25	2,2/1,25
	20	-	-	2x0,55	2x1,4	2x0,75	2x 2,2
	32	-	-	-	-	2x1,1	2x2,8
	8	2x0,25	2x0,96	-	-	-	-
RSM732...4/1	10	2x0,25	2x0,96	-	-	-	-
	12	2x0,37	2x1,18	2x0,37	2x0,95	2x0,55	2x1,75
*RSM740...4/1	15	2x0,37	2x1,18	2x0,37	2x0,95	2x0,55	2x1,75
	12/4	2x0,37/0,12	2x1,5/1,8	2x0,3/0,075	2x0,16/0,16	2x0,55/0,18	2x1,75/0,95
	15/5	2x0,37/0,12	2x1,5/1,8	2x0,55/0,13	2x1,4/1,6	2x0,55/0,18	2x1,75/0,95
	20/6	-	-	2x0,55/0,13	2x1,4/1,6	2x0,75/0,25	2x2,2/1,25
	20	-	-	-	-	2x1,1	2x2,8
	30	-	-	-	-	2x1,5	2x3,65
RSM963...4/1	15	-	-	-	-	2x0,75	2x2,2
	15/5	-	-	-	-	2x0,75/0,25	2x2,2/1,25
	20/6	-	-	-	-	2x1,3/0,37	2x3,1/1,25
	20	-	-	-	-	2x1,5	2x3,65
RSM1100...4/1	30	-	-	-	-	2x2,2	2x5,1
	20/6	-	-	-	-	2x1,5/0,55	2x3,65/1.95

“*” - не се изпълнява с монорелсова количка - нормално изпълнение

ГАБАРИТНИ И ПРИСЪЕДИНИТЕЛНИ РАЗМЕРИ НА ВЪЖЕН ЕЛЕКТРОТЕЛФЕР ТИП RSMT ПОЛИСПАСТ 2/1 С ДВУРЕЛСОВА КРАНОВА КОЛИЧКА

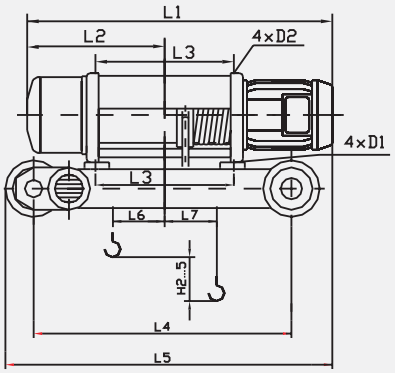

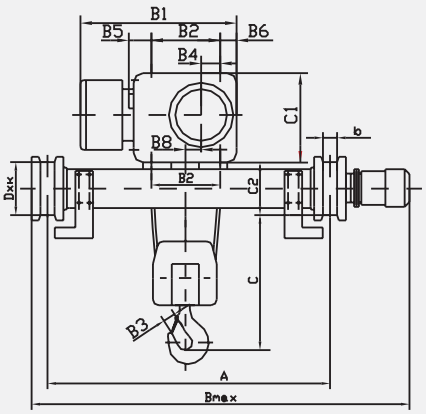

ТИП RSMT		410	516	625
Основни размери	A	1000	1000	1000
	Bmax	1466;*1547	1466;*1547	1527;*1565
	B1	659	659	746
	B2	325	325	390
	B3	40	45	50
	B4	127	127	157
	B5	124	124	137
	B6	52	52	59
	B8	36	34	37
	C	550	620	795
	C1	378	278	438
	C2	160	160	160
	Dxk	160	160	160
	D1	17	17	21
	D2	M20	M20	M24
	b	55	55	55
H2	L1	1005	1092	955
	L1*	980	1055	1085
	L2	410	430	430
	L3	341	381	348
	L4	531	581	548
	L5	958	1050	1026
	L6	95	110	92
	L7	40	45	38
H3	L1	1105	1202	1100
	L1*	1080	1165	1190
	L2	460	485	485
	L3	441	491	453
	L4	641	691	653
	L5	1063	1160	1129
	L6	95	115	95
	L7	90	95	88
H4	L1	1302	1422	1310
	L1*	1280	1385	1190
	L2	560	595	590
	L3	641	711	663
	L4	841	911	863
	L5	1260	1380	1339
	L6	195	225	200
	L7	90	95	88
H5	L1	1505	1642	1520
	L1*	1480	1605	1610
	L2	660	705	695
	L3	841	931	873
	L4	1041	1131	1073
	L5	1463	1600	1549
	L6	295	335	305
	L7	90	95	88

L1* се отнася за двускоростен двигател

ГАБАРИТНИ И ПРИСЪЕДИНИТЕЛНИ РАЗМЕРИ НА ВЪЖЕН ЕЛЕКТРОТЕЛФЕР ТИП RSM ПОЛИСПАСТ 2/1 С ДВУРЕЛСОВА КРАНОВА КОЛИЧКА

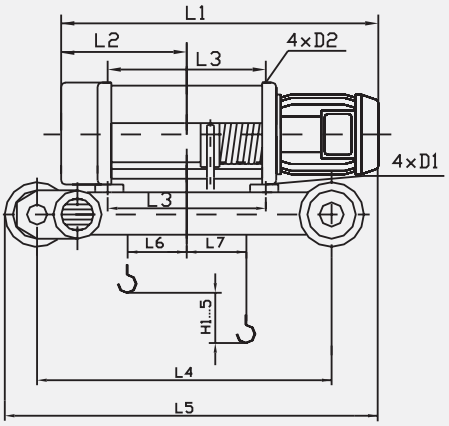

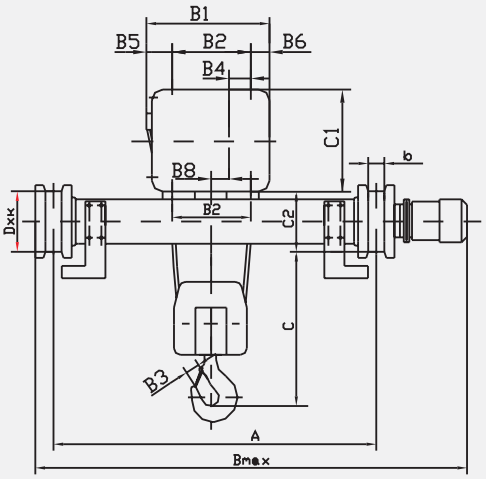

ТИП RSM		625	740
Основни размери	A	1000	1200
	Bmax	1527;*1565	1737;*1815
	B1	586	726
	B2	390	475
	B3	50	56
	B4	147	168
	B5	137	166
	B6	59	85
	B8	50	64
	C	715	850
	C1	426	530
	C2	160	200
	Dxk	160	200
	D1	21	28
	D2	M24	M27
	b	55	65
H1	L1	1105	1281
	L1*	1175	1316
	L2	414	475
	L3	453	553
	L4	653	833
	L5	1185	1376
	L6	74	78
	L7	94	148

L1* се отнася за двускоростен двигател

ТИП RSM		625	740
H2	L1	1315	1441
	L1*	1385	1476
	L2	531	555
	L3	663	713
	L4	863	993
	L5	1383	1536
	L6	74	128
	L7	208	178
H3	L1	1525	1656
	L1*	1595	1691
	L2	636	663
	L3	873	928
	L4	1073	1208
	L5	1593	1751
	L6	104	128
	L7	283	285
H4	L1	1875	1871
	L1*	1945	1906
	L2	813	770
	L3	1225	1143
	L4	1425	1423
	L5	1942	1966
	L6	104	128
	L7	459	392
H5	L1	2155	2263
	L1*	2225	2298
	L2	953	963
	L3	1505	1535
	L4	1705	1815
	L5	2222	2362
	L6	104	121
	L7	599	714

ГАБАРИТНИ И ПРИСЪЕДИНИТЕЛНИ РАЗМЕРИ НА ВЪЖЕН ЕЛЕКТРОТЕЛФЕР ТИП RSMT ПОЛИСПАСТ 4/1 С ДВУРЕЛСОВА КРАНОВА КОЛИЧКА

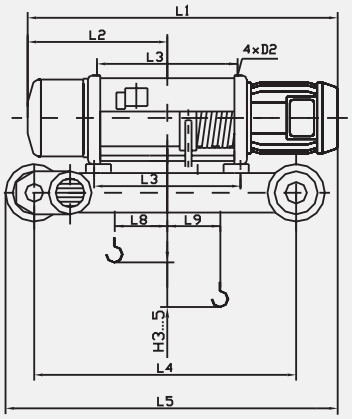

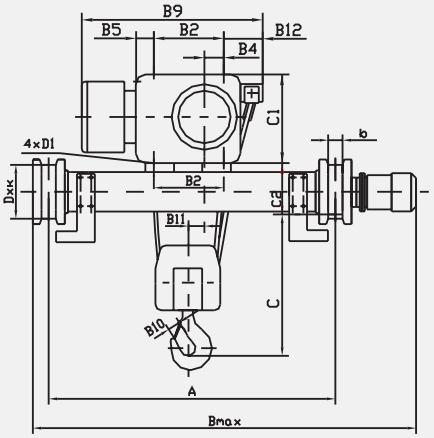

ТИП RSMT		410	516	625
Основни размери	A	1000	1000	1000
	Bmax	1466;*1547	1527;*1565	1537;*1633
	B2	325	325	390
	B4	127	127	157
	B5	52	52	59
	B9	659	659	746
	B10	40	45	50
	B11	36	34	37
	B12	127	127	146
	C	550	620	795
	C1	378	278	438
	C2	160	160	160
	Dxk	160	160	160
	D1	17	17	21
	D2	M20	M20	M24
	b	55	55	65
H3	L1	1105	1202	1100
	L1*	1080	1165	1190
	L2	460	485	485
	L3	441	491	453
	L4	641	691	653
	L5	1063	1160	1129
	L8	83	92	62
	L9	9	13	29
H4	L1	1302	1422	1310
	L1*	1280	1385	1400
	L2	560	595	590
	L3	641	711	663
	L4	841	911	863
	L5	1260	1380	1339
	L8	183	202	130
	L9	-41	-42	13
H5	L1	1505	1642	1520
	L1*	1480	1605	1610
	L2	660	705	695
	L3	841	931	873
	L4	1041	1131	1073
	L5	1463	1600	1549
	L8	283	312	236
	L9	-90	-95	-88

L1* се отнася за двускоростен двигател