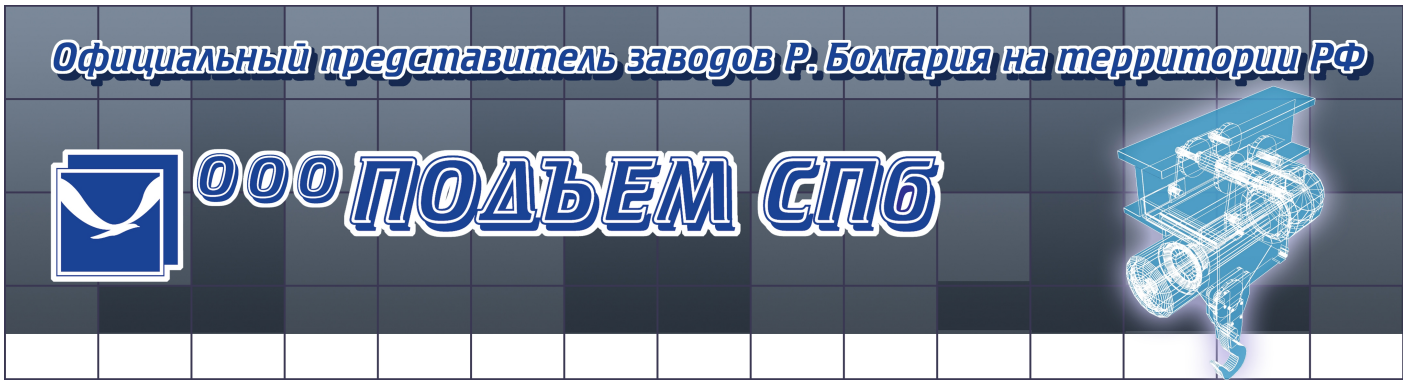

Компания «Подъем СПб» основана в 2004 г. как официальное представительство в Северо-Западном регионе РФ крупнейших производителей подъемно-транспортного оборудования Республики Болгария, а именно: «KRANOSTROENE-ENGINEERING», «ELMOT», «SKLADOVA TECHNICA», «REMOTEX systems», «TESPOM», «PODEM-GABROVO», «BALCANKAR-RECORD» и «DI-VEN».

Основной целью компании «Подъем СПб» является организация комплексных поставок высококачественного ПТО в Россию. Сотрудники нашей компании работают в области поставок ПТО с 1992г, и помогут Вам в решении самых сложных задач по подбору оборудования. Наличие складской и ремонтной базы в Санкт-Петербурге позволяет производить проверку и отгрузку любого поставляемого оборудования. Большой складской запас оборудования, комплектующих и запасных частей обеспечит бесперебойную работу нашим клиентам.
Вся предлагаемая техника сертифицирована по ГОСТ-Р и имеет разрешение на применение на территории РФ.

- ✓ ***КРАНЫ** – однобалочные подвесные и опорные грузоподъемностью:*
  - Мостовые двухбалочные г/п 5.0 т. - 250.0 т. (в общепромышленном исполнении);
  - Мостовые двухбалочные г/п 5.0 т. - 80.0 т. (во взрывозащищенном исполнении);
  - Мостовые однобалочные опорные г/п 1.0 т. - 20.0 т. (в общепромышленном исполнении);
  - Мостовые однобалочные опорные г/п 1.0 т. - 20.0 т. (во взрывозащищенном исполнении);
  - Мостовые однобалочные подвесные г/п 1.0 - 20.0 т. (в общепромышленном исполнении);
  - Мостовые однобалочные подвесные г/п 1.0 - 20.0 т. (во взрывозащищенном исполнении);
- ✓ ***ТАЛИ (ТЕЛЬФЕРЫ)** – электрические и ручные, цепные и канатные:*
  1. Электрические канатные тали в общепромышленном исполнении :
     - типа «Т», «RSMT», «RSM», «СТ» , «МН», «МНМ»;
     - типа « VAT», «HVAT», «CVAT»;
  2. Электрические канатные тали во взрывозащищенном исполнении :
     - типа «VVAT», «VHVAT», «VCVAT»;
  3. Электрические цепные тали в общепромышленном исполнении:
     - типа «В» и «BY»;
- ✓ ***ПОГРУЗЧИКИ** – дизельные, газовые и электрические:*
  - Электрические - г/п от 1.0 до 3.2т.;
  - Дизельные - г/п от 1.25 до 8.0т.;
- ✓ ***ЭЛЕКТРОКАРЫ** – платформенные, электросамосвалы, тягачи:*
  - г/п 1.0 т. «ЕП 001», г/п 2.0 т. «ЕП 006», «ЕС 301», г/п 3.0 т. «ЕП 011»;
  - г/п 2.0 т. «ЕТ 2», г/п 3.0 т. «ЕТ 3», г/п 5.0 т. «ЕТ 5», г/п 10.0 т. «ЕТ 10», г/п 15.0 т. « ЕТ 15»;
- ✓ ***ТЕЛЕЖКИ** – ручные, гидравлические, электрические, самоходные:*

  Ручные гидравлические тележки марки КТ
  - КТ 20 Н (грузоподъемность 1.0 т. Нп. - 0.20 м. длина вил - 1800 мм.);
  - КТ 20 Н (грузоподъемность 2.0 т. Нп. - 0.20 м. длина вил - 1200 мм.);
  - КТ 20 Н 2.5 (грузоподъемность 2.5 т. Нп. - 0.20 м. длина вил - 1120 мм.);
- ✓ ***ШТАБЕЛЕРЫ (НАПОЛЬНЫЕ)** – гидравлические, электрические, самоходные:*
  - Штабелеры передвигаемые вручную с приводом подъема от насоса;
  - Штабелеры, передвигаемые вручную с электроприводом подъема от насоса;
  - Штабелеры с электроприводом подъема и перемещения от насоса;
- ✓ ***ЗАПАСНЫЕ ЧАСТИ.***

Более подробно с перечнем оборудования Вы можете ознакомиться на сайте ***www.podem-spb.ru*** *, либо по многоканальному* ***Тел.: (812) 327-17-84, Факс: 329-70-11***

С уважением, Директор ООО «Подъем СПб» ***Димитров Д.М.***

ELECTRIC CHAIN HOISTS BDH...

SKLADOVA TEHNIKA

BDH...

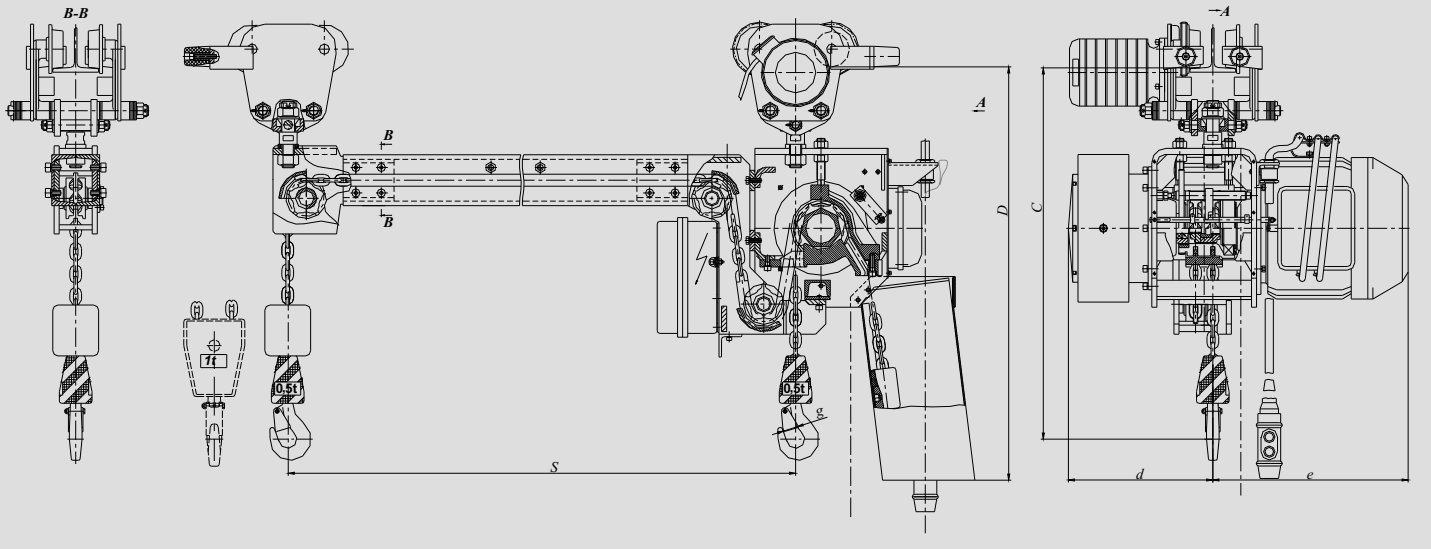

type	Capacity	Lifting device							Trolley				
		Hoisting height	Suspension	Electric motor		Speed		Chain	Electric motor		Speed	"][" profile width B	Minimum curve radius
				Power	CD	Basic	Micro		Power	CD			
-	kg	m	-	kW	%	m/s	m/s	mm	kW	%	m/s	mm	m
BDH 094M	500 + 500	max 24	single	0.33 / 1.5	10 / 40	0.133	0.033	7 x 22	0.06 ÷ 0.18	40	0.067 ÷ 0.33	90 ÷130	1.5
BDH 094				1.5	40		-						
BDH 104M	1000 + 1000	max 12	double	0.33 / 1.5	10 / 40	0.067	0.017					110 ÷ 130	2.5
BDH 104				1.5	40		-						

The chain hoist type BDH...is supplied with an electric motor and two hooks for fixing the load.
Lifting / lowering of the load is made at simultaneous and synchronic vertical movement of both hooks, which keep its horizontal pozition.
It is recommended for lifting / lowering of heavy loads, suspended on two places.

Type	Capacity	C	D	S	d	e	g
	kg	mm	mm	mm	mm	mm	mm
BDH 094M	500 + 500	720	810	min 625	285	385	28
BDH 094							
BDH 104M	1000 + 1000	854					34
BDH 104							

Maximum "S" value - 4000 mm.
*Possibile greater values.